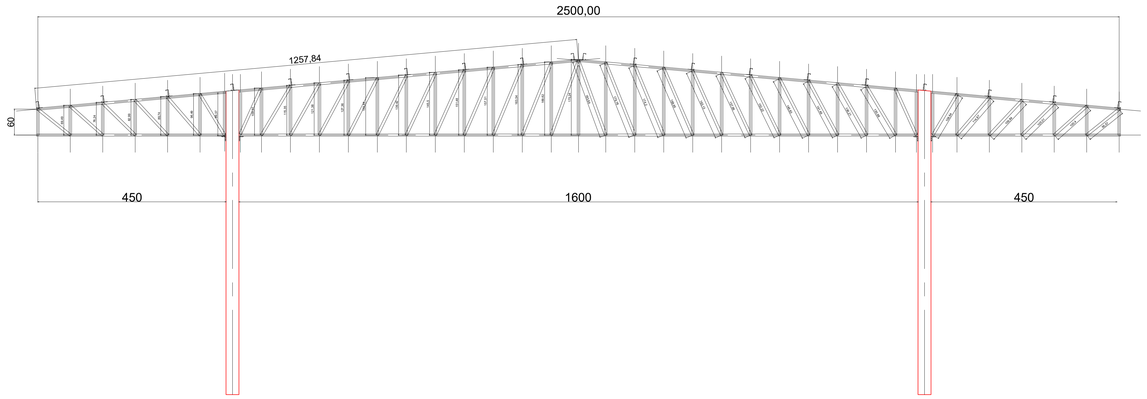

ELEVAÇÃO A
ESCALA:1:50

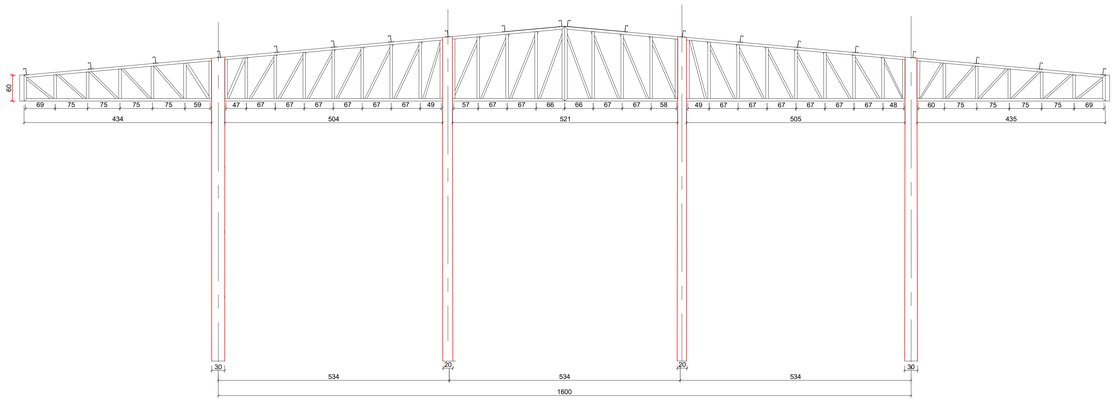

ELEVAÇÃO C
ESCALA:1:50

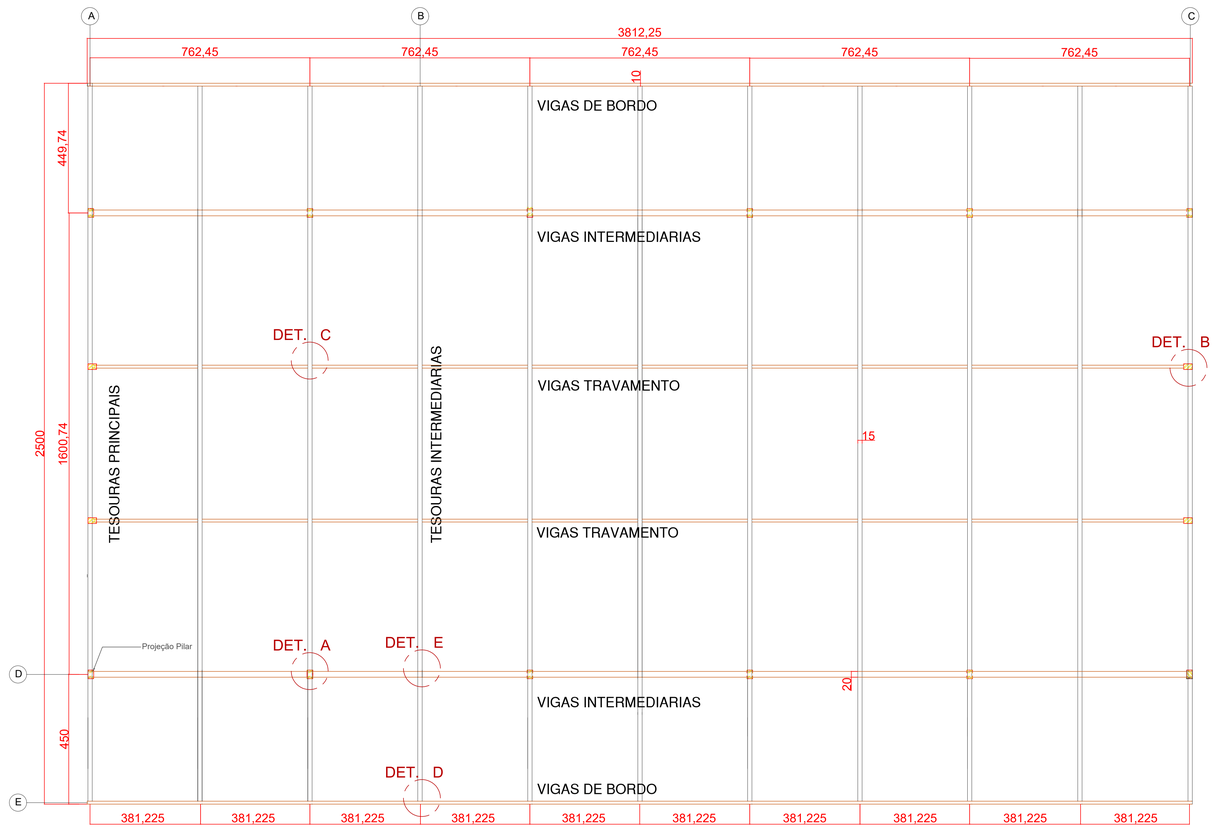

PLANTA DE TESOURA
ESCALA:1:75

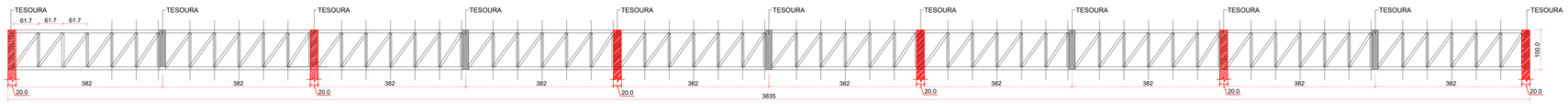

ELEVAÇÃO D
ESCALA:1:50

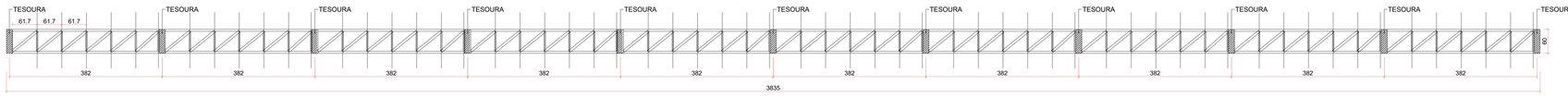

ELEVAÇÂO E
ESCALA:1:50

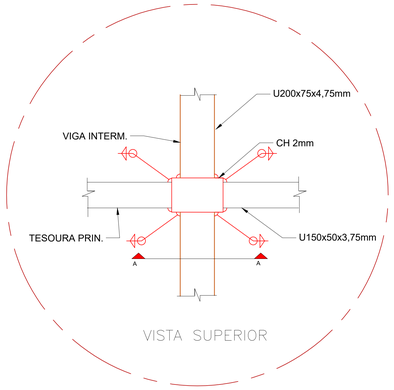

VISTA SUPERIOR

DETALHE A – 2D
SEM ESCALA

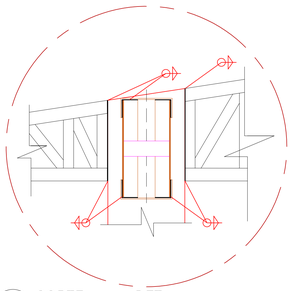

CORTE A–A DET. A
SEM ESCALA

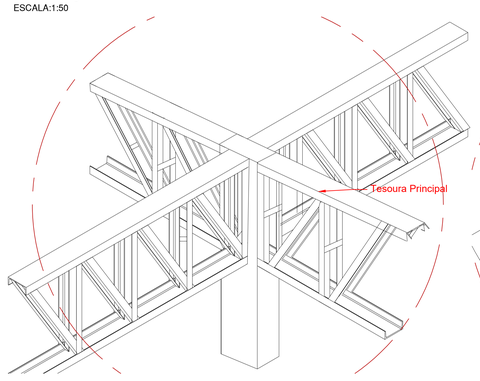

DETALHE A
SEM ESCALA

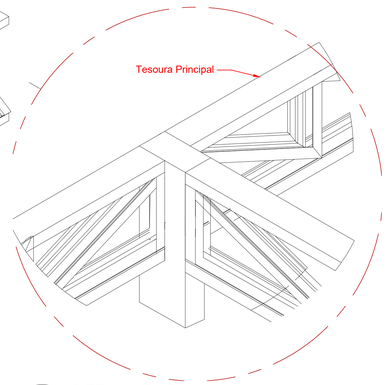

DETALHE B
SEM ESCALA

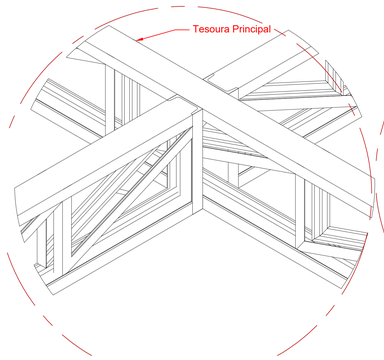

DETALHE C
SEM ESCALA

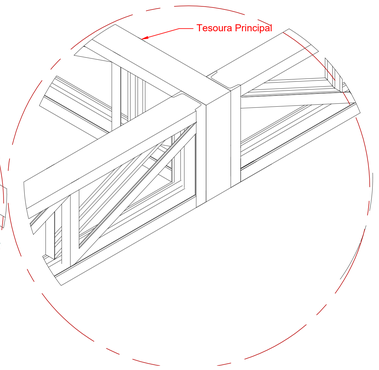

DETALHE D
SEM ESCALA

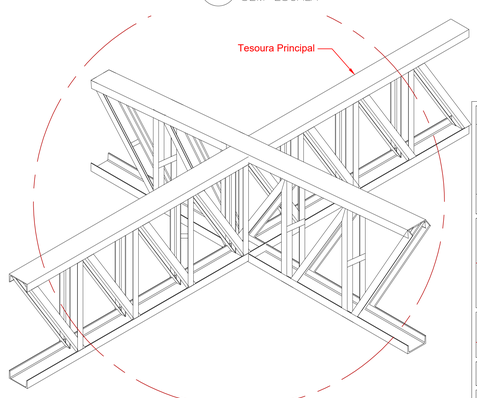

DETALHE E
SEM ESCALA

OBRA PROJETO CEASA
PROJETO ESTRUTURAL PAVILHÃO DE PRODUTORES CEASA - FOZ DO IGUAÇU

XXXXXXXXXXX
XXXXXXXXXXX

ASSINATURAS

CONTRATANTE: CENTRAIS DE ABASTECIMENTO DO PARANÁ S/A
CNPJ: 75.983.158/0002-08

RESPONSÁVEL TÉCNICO: ENG. OMAR RAHAL
RESPONSÁVEL TÉCNICO

RESPONSÁVEL PROJETO

OMAR MAJED RAHAL
ENG. CIVIL CREA 108.940/D PR
Comuta projetos de engenharia
FOZ DO IGUAÇU - PR
FONE: 45 9 99410149
FONE: 3524/6182
www.comutaprojetos.com.br

COORDENAÇÃO DE PROJETO

GABRIEL DA FONSECA ACEVEDO
ENG. CIVIL CREA 123.107/D PR
GFA GOLDEN CONSTRUTORA LTDA
CNPJ: 23.537.682/0001-71

NATUREZA DO EMPREENDIMENTO

OBRA PROJETO CEASA

LOCALIZAÇÃO:
Av. Juscelino Kubitschek, 1254 - Região Central, Foz do Iguaçu - PR, 85864-000

X	PROJETO	ESPECIFICAÇÃO
	PROJETO ESTRUTURAL	ESTRUTURAL

CONTEÚDO DA FOLHA
- DETALHE A - 2D
- DETALHE A
- DETALHE B
- DETALHE C
- DETALHE D
- ELEVAÇÃO A
- ELEVAÇÃO C
- ELEVAÇÃO D
- ELEVAÇÃO E
- PLANTA DE TESOURA

EST-1

DATA	ESCALA	DESENHO	FOLHA/Nº FOLHAS	ARQUIVO
MARÇO - 2019	INDICADAS	OMAR	08/09	